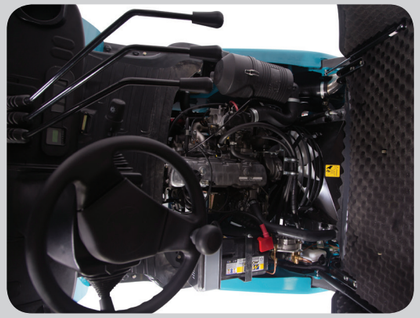

Tabela de rodas

Tipo	Pneumático		Superelástico	
	Dianteira	Traseira	Dianteira	Traseira
F 25 G	7.00 - 12/12 PR	6.00 - 9/10 PR	7.00 - 12	6.00 - 9

Tabela de mastro

Tipo de Torre			Duplex			
Tipo de Roda			Pneumático (7.00 - 12/12 PR) e Superelástico (7.00 - 12)			
F 25 G	Elevação nominal	h_3 (mm)	3400	3800	4200	4600
	Altura mastro recolhido	h_1 (mm)	2285	2285	2685	2885
	Elevação livre	h_2 (mm)	60	60	60	60
	Altura mastro estendido	h_4 (mm)	3960	4360	4760	5160
	Inclinação	α/ß	6°/11°	6°/11°	6°/6°	6°/6°

Tipo de Torre			Triplex			
Tipo de Roda			Pneumático (7.00 - 12/12 PR) e Superelástico (7.00 - 12)			
F 25 G	Elevação nominal	h_3 (mm)	4475	4775	5975	6375*1
	Altura mastro recolhido	h_1 (mm)	2085	2185	2585	2735
	Elevação livre	h_2 (mm)	1425	1625	2025	2225
	Altura mastro estendido	h_4 (mm)	4935	5335	6535	6935
	Inclinação	α/ß	6°/6°	6°/6°	3°/6°	3°/3°

*1 - Elevação disponível apenas com rodas superelásticas

Equipamento produzido no Brasil. Com benefício do Finame/BNDES.

KION South America
Rod. Engenheiro Ermênio de Oliveira Penteado, SP 75
Km 56 • Bairro Itaici • 13340-600 • Indaiatuba • SP • Brasil
T + 55 19 3115 0600
E comercial@baoli.com.br
www.baoli.com.br

FINAME BNDES

F-Series

Empilhadeira de contrapeso à combustão

Lâmina Técnica | Desenho com dimensões

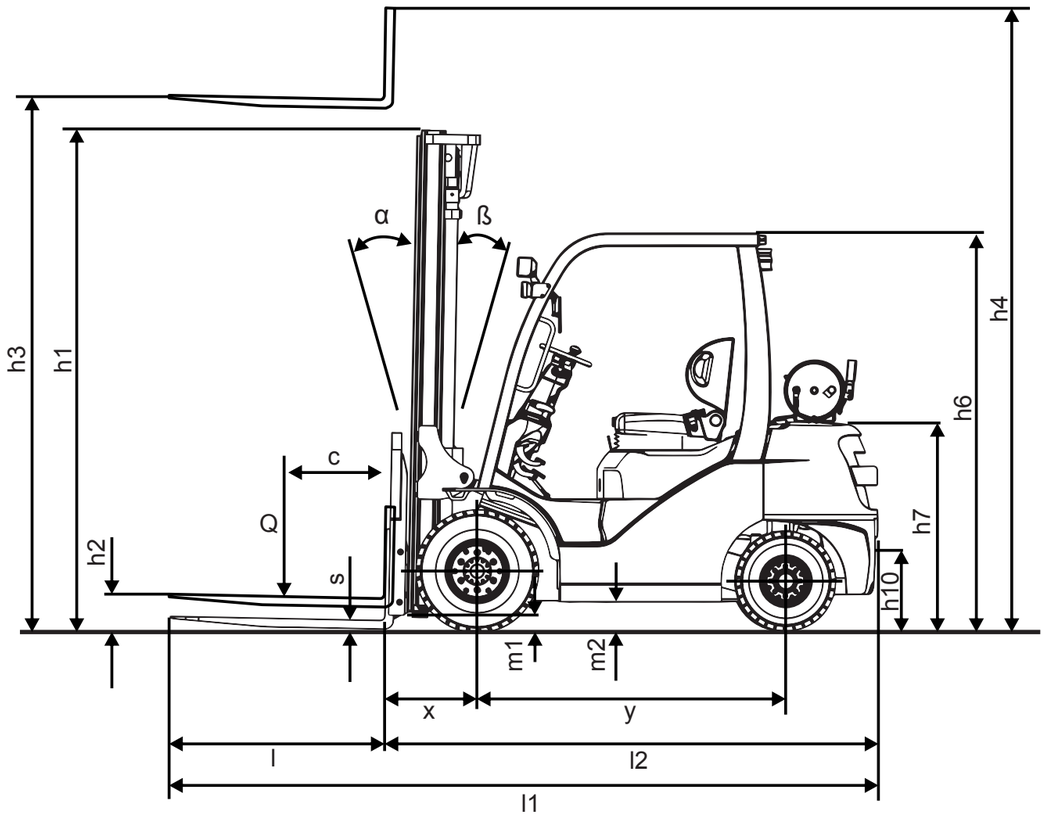

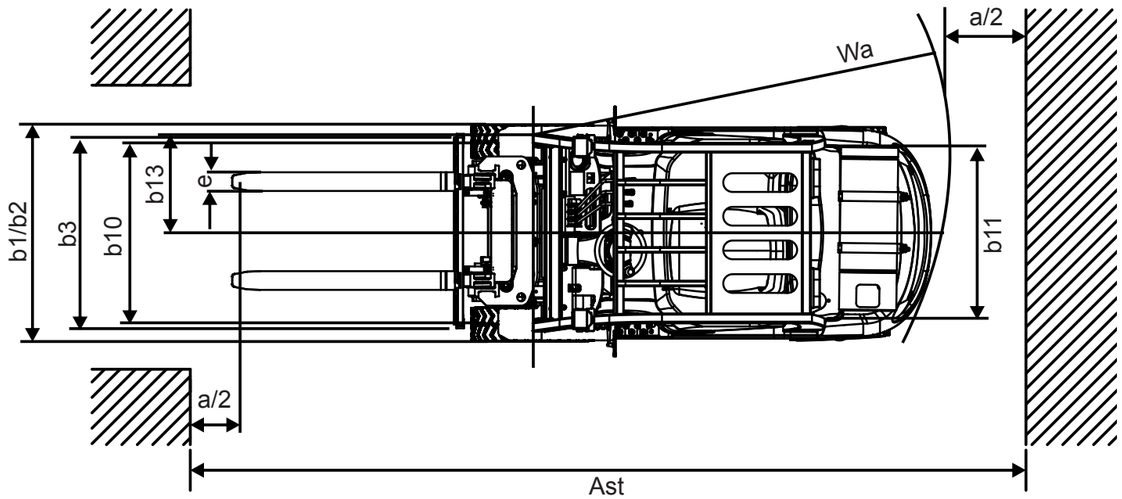

Lâmina Técnica | Tabela de dados

Características	1.1	Fabricante			Baoli	Baoli
	1.2	Modelo do equipamento			F 25 G	F 25 G
	1.3	Suprimento de energia			GLP	GLP
	1.4	Tipo de controle (manual, operador a bordo em pé, operador sentado)			Operador sentado	Operador sentad
	1.5	Capacidade nominal de carga	*Q*	Kg	2500	2500
	1.6	Centro de carga	c	mm	500	500
	1.8	Distância da carga	x	mm	449	449
	1.9	Distância entre eixos	y	mm	1650	1650
Peso	2.1	Peso		Kg	3810	3810
	2.2	Peso no eixo dianteiro, com carga		Kg	5570	5570
	2.2.1	Peso no eixo traseiro, com carga		Kg	740	740
	2.3.1	Peso no eixo traseiro, sem carga		Kg	1540	1540
Rodas/Aros	3.1	Rodas			Pneumático	Pneumático
	3.2	Dimensões das rodas dianteiras			7.00-12/12 PR	7.00-12/12 PR
	3.3	Dimensões das rodas traseiras			6.00-9/10 PR	6.00-9/10 PR
	3.5	Número de rodas dianteiras / traseiras (x = roda de tração)			2x / 2	2x / 2
	3.6	Largura entre rodas dianteiras	b_{10}	mm	970	970
	3.7	Largura entre rodas traseiras	b_{11}	mm	970	970
Dimensões	4.1	Ângulo de inclinação do mastro - para frente / para trás	α/ß	graus(°)	Vide tabela de mastros	Vide tabela de mastros
	4.2	Altura do mastro recolhido	h_1	mm	2685	2685
	4.3	Altura de elevação livre	h_2	mm	60	60
	4.4	Altura máxima de elevação dos garfos	h_3	mm	4200	4200
	4.5	Altura do mastro elevado	h_4	mm	4760	4760
	4.7	Altura do piso ao topo da cabine	h_6	mm	2150	2150
	4.8	Altura do piso ao assento	h_7	mm	1070	1070
	4.12	Altura do engate de reboque	h_{10}	mm	300	300
	4.19	Comprimento total	l_1	mm	3664	3664
	4.20	Comprimento até a face dos garfos	l_2	mm	2594	2594
	4.21	Largura total	b_1	mm	1150	1150
	4.22	Dimensões dos garfos	s/e/l	mm	40/100/1070	40/100/1070
	4.23	Suporte dos garfos - padrão DIN 15173			2 / A	2 / A
	4.24	Largura do suporte dos garfos	b_3	mm	1020	1020
	4.31	Espaço entre o piso e a base do mastro	m_1	mm	105	105
	4.32	Espaço entre o piso e a base do chassi	m_2	mm	145	145
	4.33	Largura do corredor de trabalho com palete de 1000 x 1200 (comprimento = 1000)	*Ast*	mm	3939	3939
	4.34	Largura do corredor de trabalho com palete de 800 x 1200 (comprimento = 1200)	*Ast*	mm	4139	4139
	4.35	Raio de giro externo	*Wa*	mm	2290	2290
	4.36	Raio de giro interno	b_{13}	mm	200	200
Performance	5.1	Velocidade máxima de deslocamento com carga		Km/h	16	17
	5.1.1	Velocidade máxima de deslocamento sem carga		Km/h	17,5	18
	5.2	Velocidade de elevação com carga		m/s	0,58	0,62
	5.2.1	Velocidade de elevação sem carga		m/s	0,73	0,71
	5.3	Velocidade de descida com carga		m/s	0,46	0,45
	5.3.1	Velocidade de descida sem carga		m/s	0,43	0,41
	5.5	Capacidade nominal de arraste (a 2km/h) com carga		N	16800	16800
	5.7	Rampa (2 km/h) com carga		%	20	20
	5.10	Freios			Mecânico/Hidráulico	Mecânico/Hidráulico
Motor	7.1	Fabricante do motor / Modelo			GCT / K21	GCT / K25
	7.2	Potência nominal do motor		KW	30.5	35
	7.3	Rotação nominal		rpm	3000	2400
	7.4	Número de cilindros / Deslocamento		cm^3	4 / 2065	4 / 2488
Outros	8.1	Controle da tração			Hidrodinâmico	Hidrodinâmico
	8.2	Pressão hidráulica de operação para acessórios		bar	160	160
	8.3	Fluxo do sistema hidráulico para acessórios		l/min	50	50
	8.4	Nível máximo de ruído no ouvido do operador		dB(A)	84	84
	8.5	Engate de reboque tipo / modelo		-	-	-